Модель герметизатора проема DSHRN

Поверхность, занимаемая герметизатором

Свободное место, необходимое для монтажа герметизатора

А-А

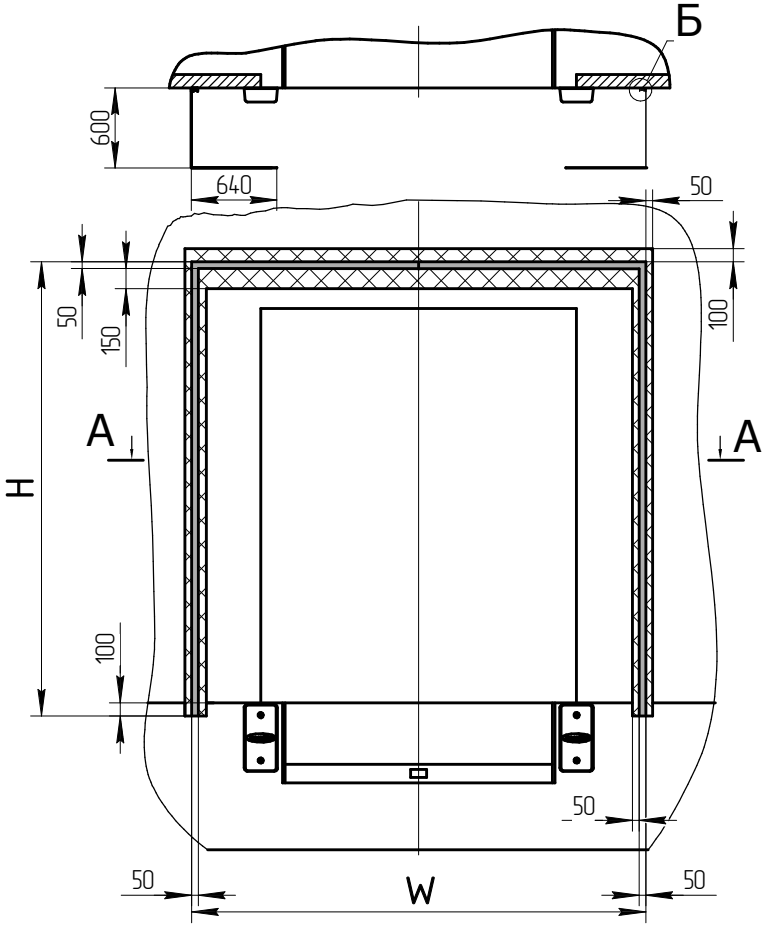

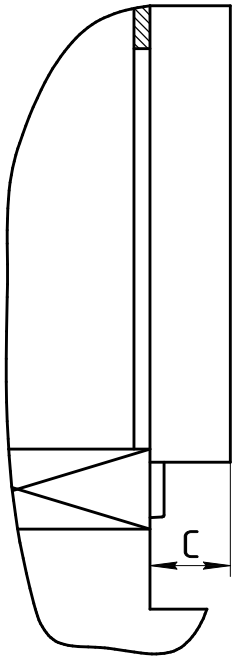

общий вид герметизатора проема

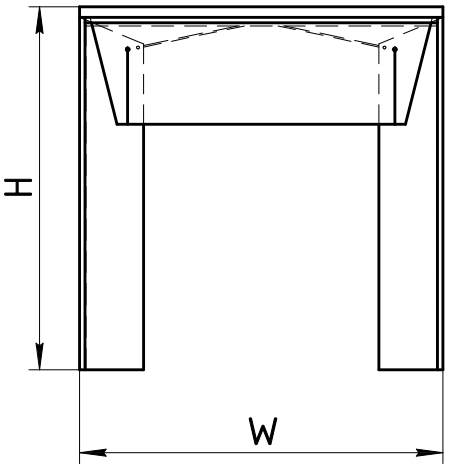

W – ширина герметизатора,мм;
H – высота герметизатора,мм;
C – глубина герметизатора,мм.

Артикул герметизатора	W, мм	H, мм	C, мм
DSHRN3,0x3,0	3000	3000	600
DSHRN3,2x3,2	3200	3200	600
DSHRN3,4x3,2	3400	3200	600
DSHRN3,2x3,4	3200	3400	600
DSHRN3,4x3,4	3400	3400	600
DSHRN3,4x4,4	3400	4400	600

(вариант 3)

Б

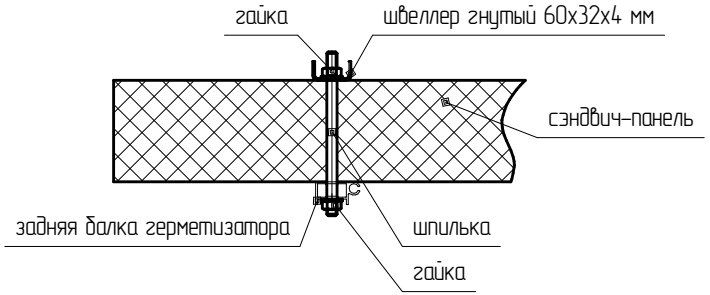

(вариант 1)

Б

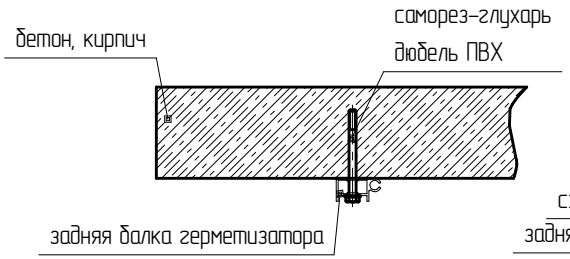

(вариант 2)

Б

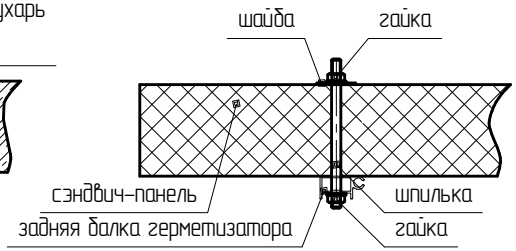

Для получения более подробной информации обращайтесь в компанию "DoorHan".

Изм.	Лист	№ докум.	Подп.	Дата
Разраб.				
Пров.				
Т.контр.				
Н.контр.				
Утв.				

Модель герметизатора проема DSHRN

Схема установки зановесочного герметизатора проема со складной алюминиевой рамой

Лит.	Масса	Масштаб
Лист	Листов 1	

DOORHAN®

Копировал

Формат А3

Перв. примен. | Справ. № | Подп. и дата | Инв. № дубл. | Взам. инв. № | Подп. и дата | Инв. № подл.